Fumagalli®

since 1973

• MADE IN ITALY •



SpotVision Lighting

SPOTURI SI APLICE PENTRU EXTERIOR IP66

LETI 100 NEGRU
FM-LETI100.N



Pret lista: 98 ron

LETI 100 GRI
FM-LETI100.G



Pret lista: 98 ron

LETI 200 GRI
FM-LETI200.G



Pret lista: 123 ron

EXTRALETI 200 GRI
FM-E.LETI200.G



Pret lista: 123 ron

FRANCY NEGRU
FM-1A2.000.000.AYE27



Pret lista: 55 ron

FRANCY GRI
FM-1A2.000.000.LYE27



Pret lista: 55 ron

REMI LUCIA-EL
FM-2R3.602.000.AYE1K



Pret lista: 104 ron

LUCIA NEGRU
FM-1R4.000.000.AYE27

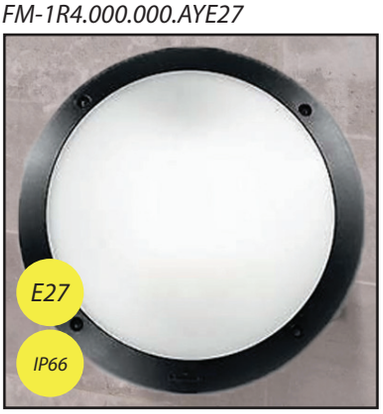

Pret lista: 62 ron

LUCIA ALB
FM-1R4.000.000.WYE27

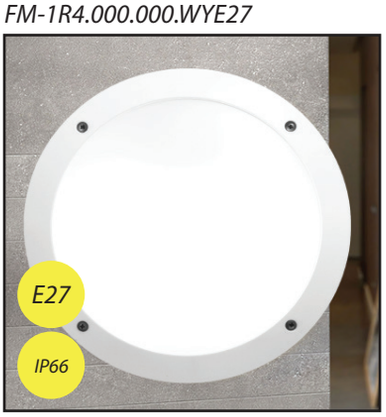

Pret lista: 62 ron

SPOTURI SI APLICE PENTRU EXTERIOR IP66

GELMI ALB
FM-1G3.000.000.WYE27



Pret lista: 77 ron

GELMI NEGRU
FM-1G3.000.000.AYE27



Pret lista: 77 ron

ABRAM 150 NEGRU
FM-AB1.000.000.AXJ1K

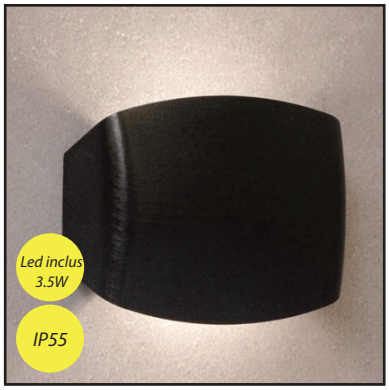

Pret lista: 93 ron

MADDI ALB
FM-1V3.000.000.WYE27



Pret lista: 65 ron

GERMANA NEGRU
FM-2N1.000.000.AYP27



Pret lista: 123 ron

GERMANA GRI
FM-2N1.000.000.LYP27



Pret lista: 123 ron

MADDI NEGRU
FM-1V3.000.000.AYE27



Pret lista: 65 ron



STALPI MODERNI FUMAGALLI

FELICE

FM-FE1.572

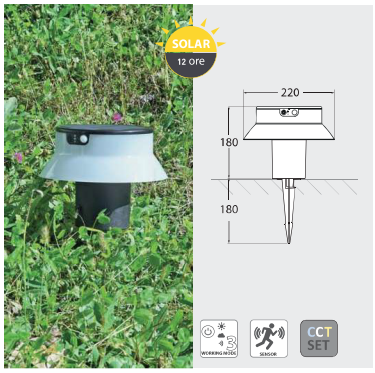

Pret lista: 297 ron

FM-FE1.574



Pret lista: 326 ron

FM-FE1.575

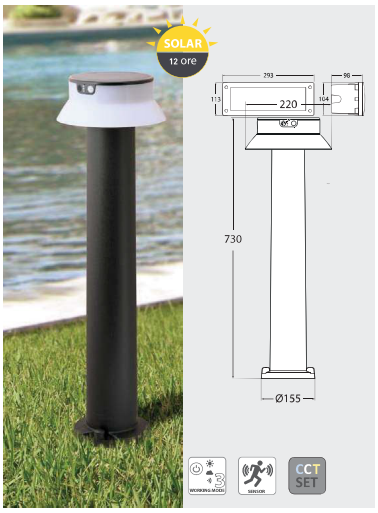

Pret lista: 354 ron

TRANSPARENT



FM-REF.T

ALBASTRU



FM-REF.T.A

VERDE



FM-REF.T.V

Pret lista: 27 ron

CARLO

**Disponibil pe negru si gri*

FM-DR1.571

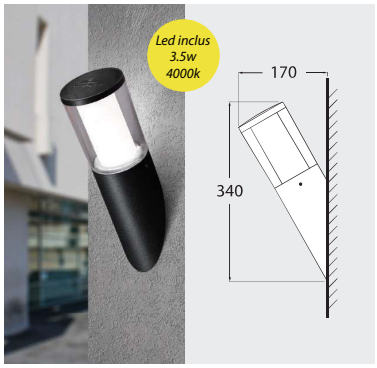

Pret lista: 146 ron

FM-DR1.574

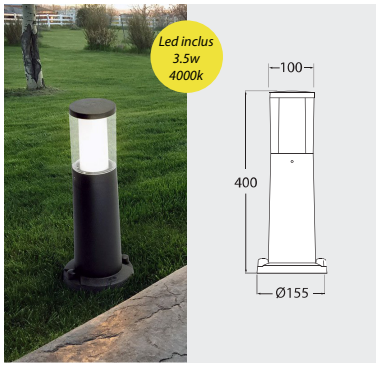

Pret lista: 186 ron

FM-DR1.575

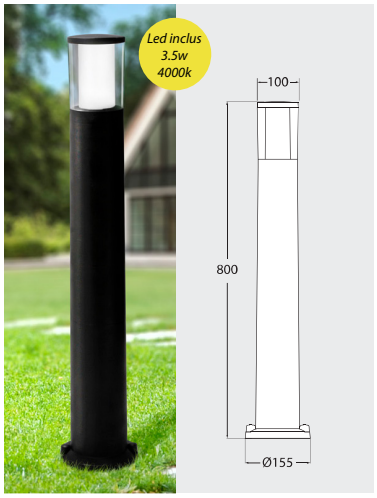

Pret lista: 215 ron

ESTER

**Disponibil pe negru si gri*

FM-DS1.560

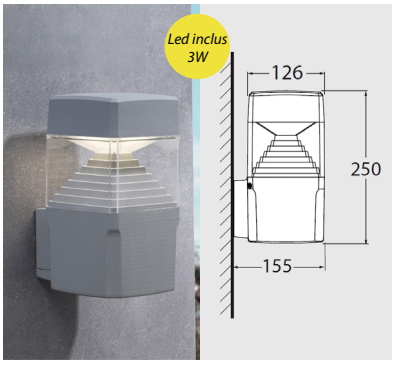

Pret lista: 178 ron

FM-DS1.563

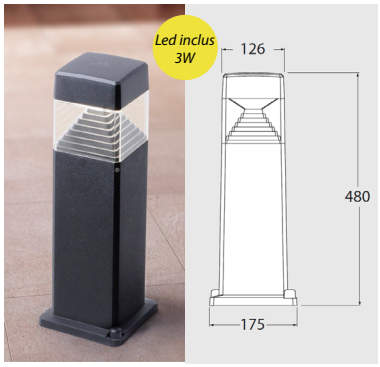

Pret lista: 212 ron

FM-DS1.564

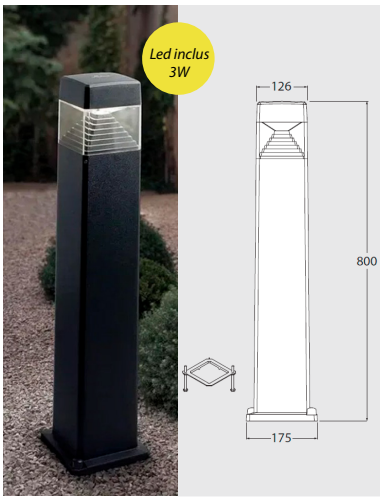

Pret lista: 250 ron

FELINAR DARIO

MIDIDISMA/DARIO
FM-T24.116

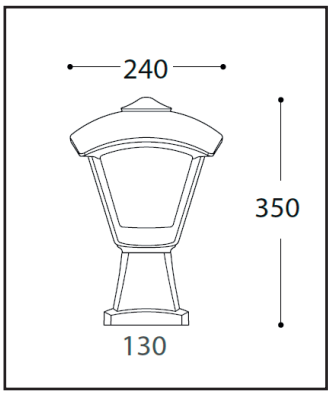

Pret lista: 117 ron

SICAR/DARIO
FM-T24.125

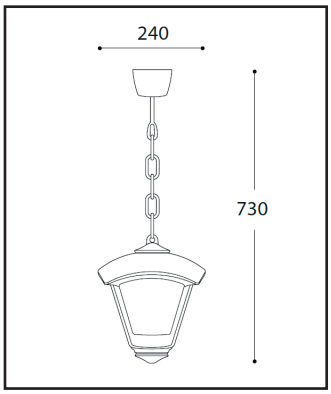

Pret lista: 120 ron

NARDO/DARIO
FM-T24.240

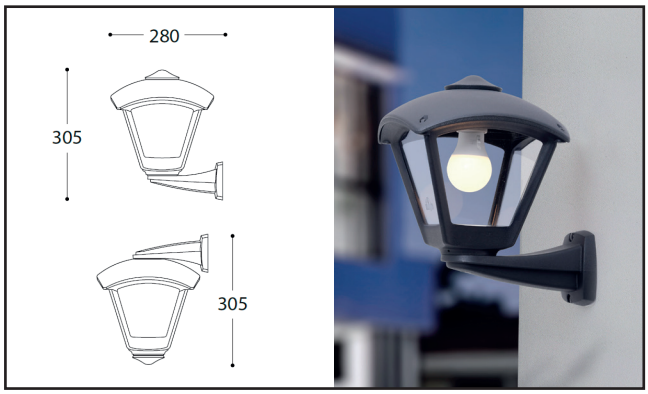

Pret lista: 117 ron

GIAFFA/DARIO
FM-T24.242



Pret lista: 117 ron



DINO/DARIO
FM-T24.306

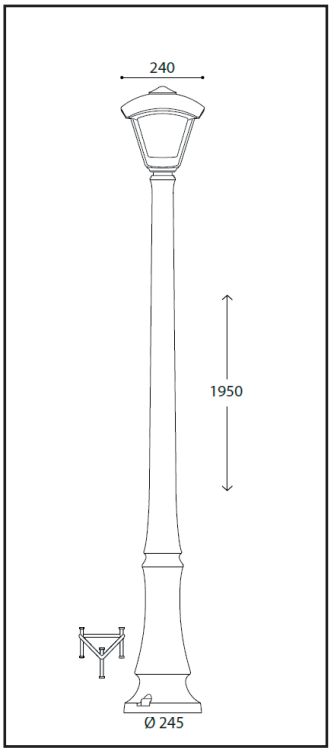

Pret lista: 595 ron

EMILIO NARDO/DARIO 2L
FM-T24.307.D20

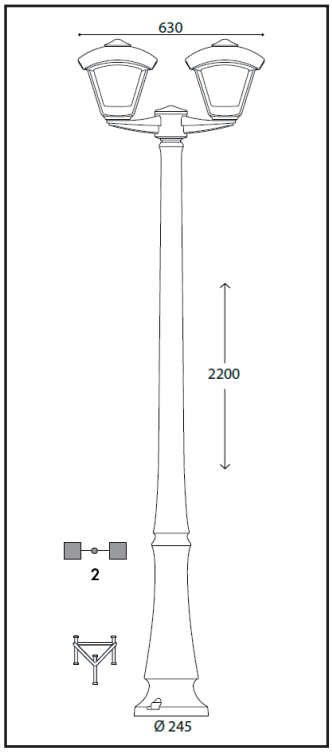

Pret lista: 890 ron

FELINAR ANNA CLASIC

MIKROLOT/ANNA
FM-E22.110 *ALB/NEGRU

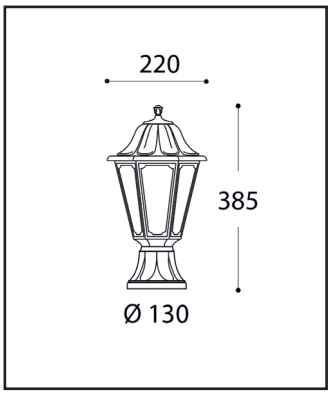

Pret lista: 63/110 ron

SICHEM/ANNA
FM-E22.120

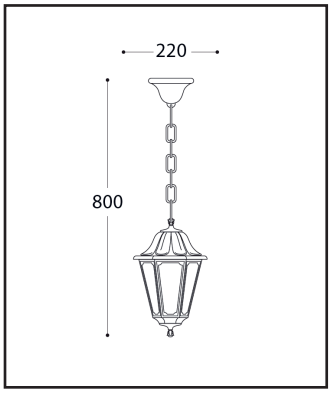

Pret lista: 63 ron

BISO/ANNA
FM-E22.131 *ALB/NEGRU



Pret lista: 63/110 ron

MIZAR/ANNA
FM-E22.151 *ALB/NEGRU

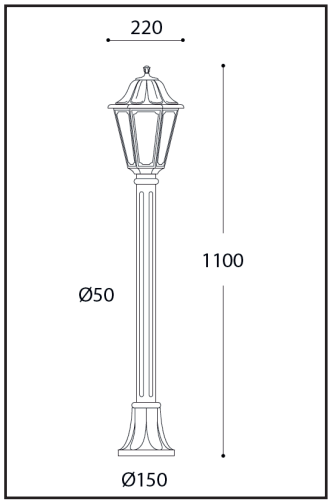

Pret lista: 179/228 ron

PORPORA/ANNA
FM-E22.141

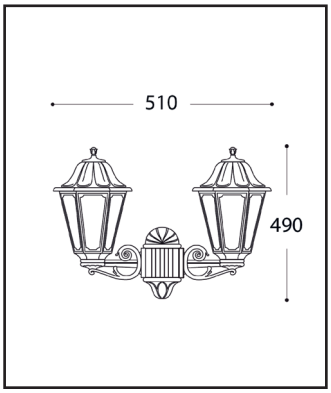

Pret lista: 257 ron



GIGI BISO/ANNA 2L
FM-E22.156.S20

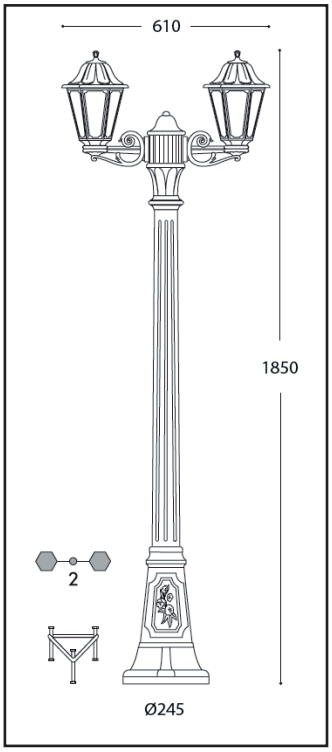

Pret lista: 876 ron

GIGI BISO/ANNA 3L
FM-E22.156.S30 *ALB/NEGRU

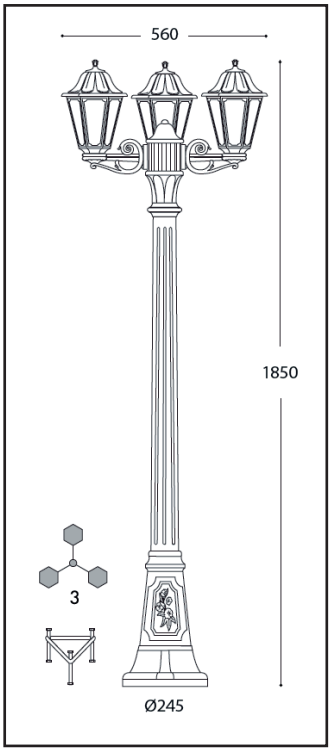

Pret lista: 914/951 ron

FELINAR RUT CLASIC

SICHEM/RUT
FM-E26.120

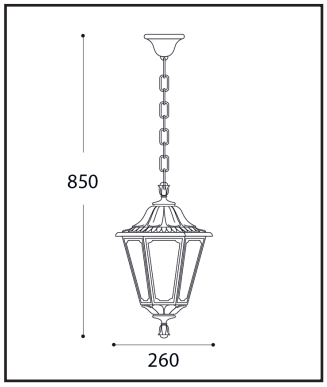

Pret lista: 110 ron

BISSO/RUT
FM-E26.131

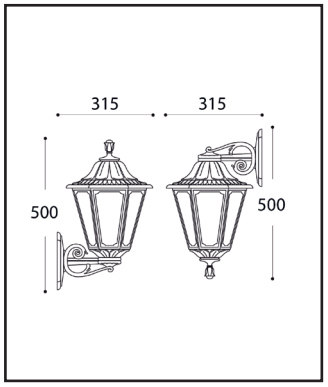

Pret lista: 110 ron

MINILOT/RUT
FM-E26.111

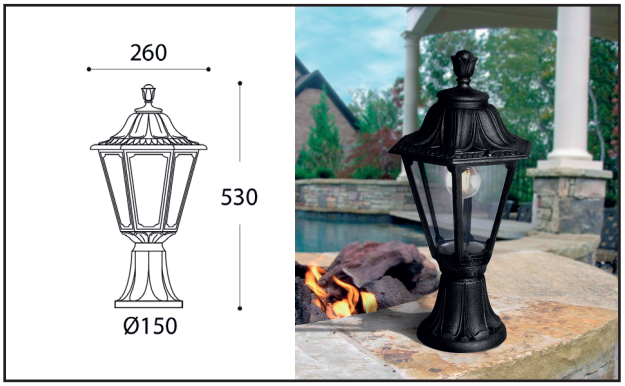

Pret lista: 110 ron

MIZAR/RUT
FM-E26.151

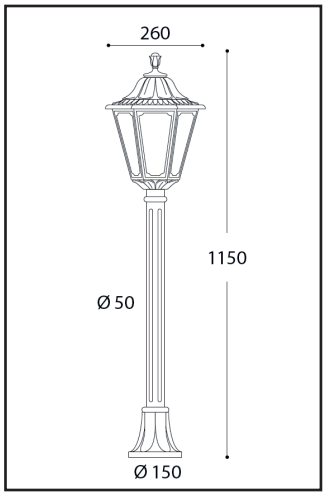

Pret lista: 262 ron

PORPORA/RUT
FM-E26.141

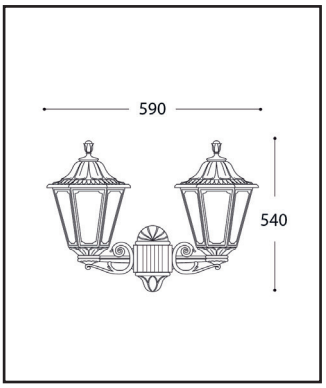

Pret lista: 335 ron



RICU BISSO/RUT 2L
FM-E26.157.S20

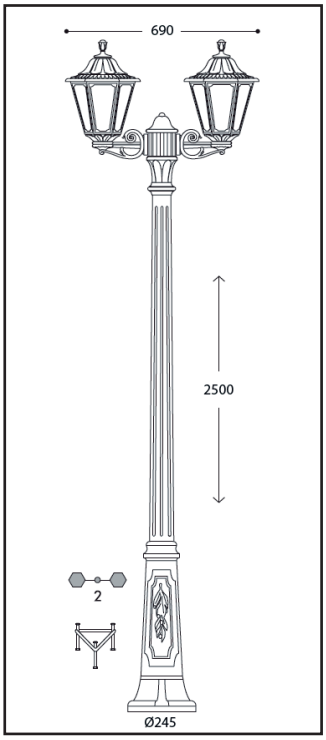

Pret lista: 934 ron

RICU BISSO/RUT 3L
FM-E26.157.S30

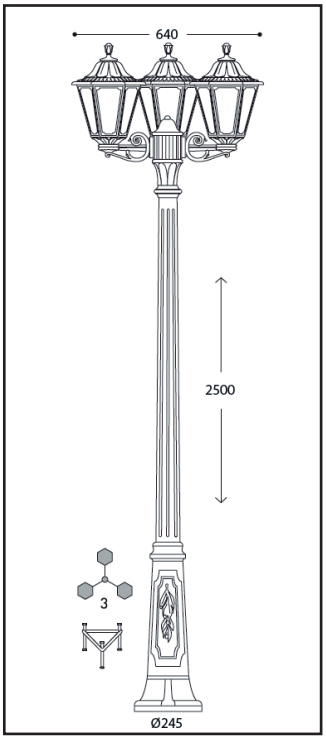

Pret lista: 1080 ron

FELINAR GOLIA CLASIC

GOLIA
FM-Q23.000

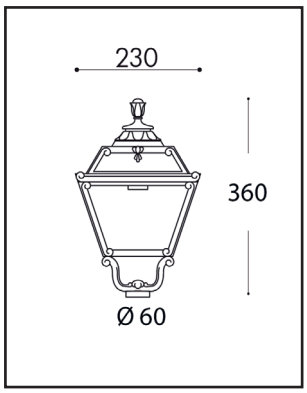

Pret lista: 138 ron

PORPORA/GOLIA
FM-Q23.141

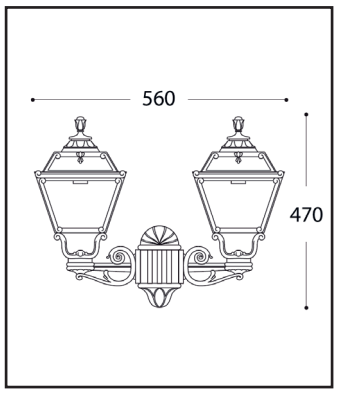

Pret lista: 391 ron

MINILOT/GOLIA
FM-Q23.111

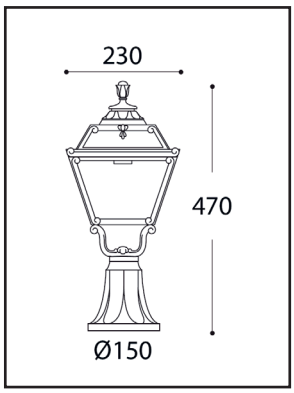

Pret lista: 138 ron

SICHEM/GOLIA
FM-Q23.120

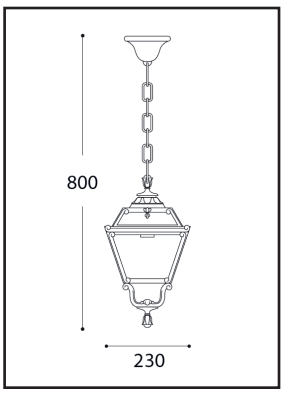

Pret lista: 138 ron

MIZAR/GOLIA
FM-Q23.151

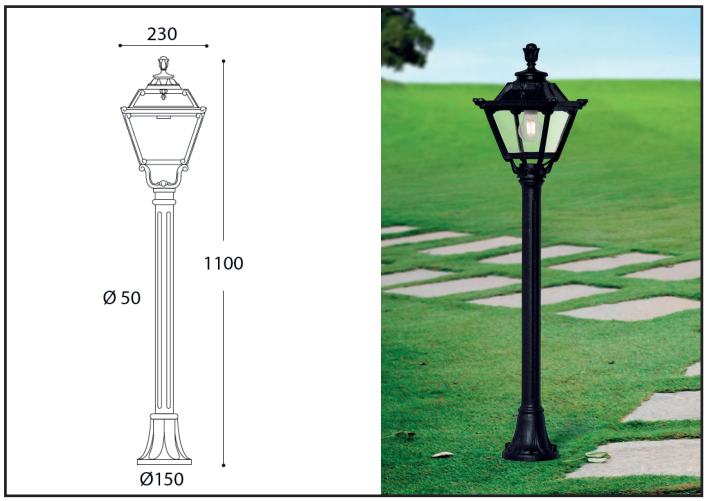

Pret lista: 250 ron

BISSO/GOLIA
FM-Q23.131.E27

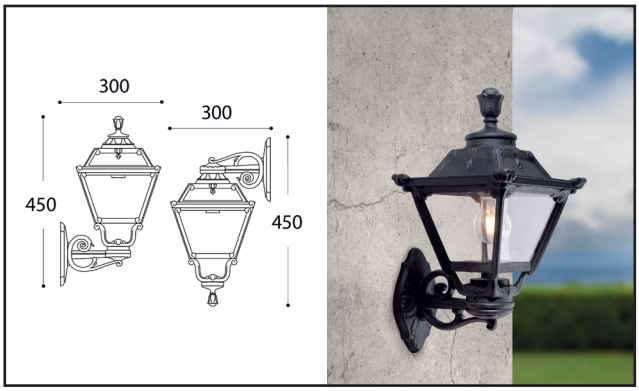

Pret lista: 138 ron

GIGI BISSO/GOLIA 3L
FM-Q23.156.S30

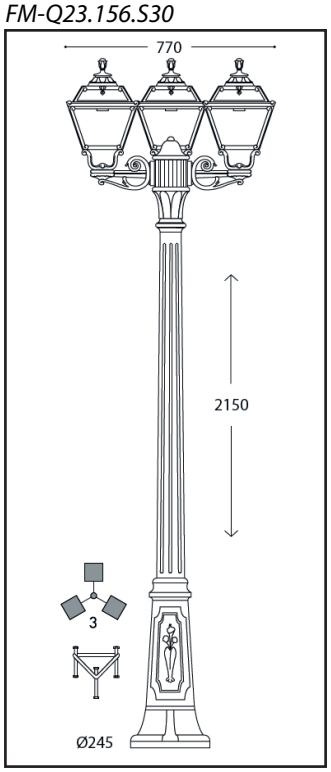

Pret lista: 1152 ron

GIGI BISSO/GOLIA 2L
FM-Q23.156.S20

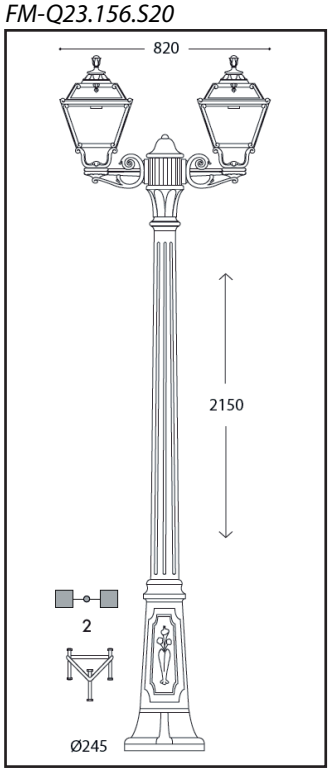

Pret lista: 1010 ron

GIGI/GOLIA
FM-Q23.156



Pret lista: 668 ron

GLOB 250mm CLASSIC

GLOBE 250 CLASSIC
FM-G25.B25

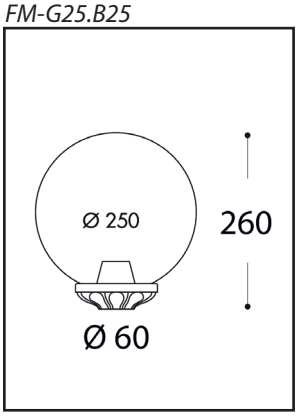

SICHEM/G250
FM-G25.120

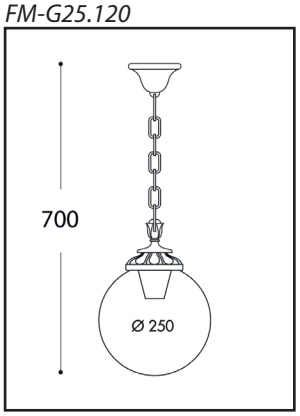

Pret lista: 96 ron

BISSO/G250
FM-G25.131

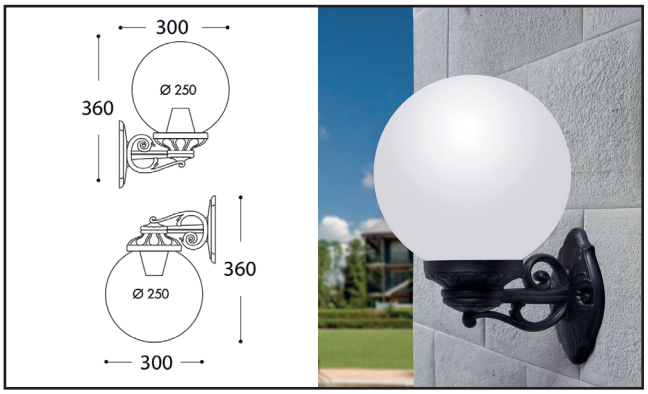

Pret lista: 96 ron

MIZAR/G250
FM-G25.151

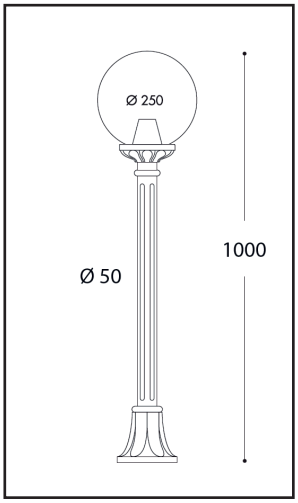

Pret lista: 244 ron

PORPORA/G250
FM-G25.141

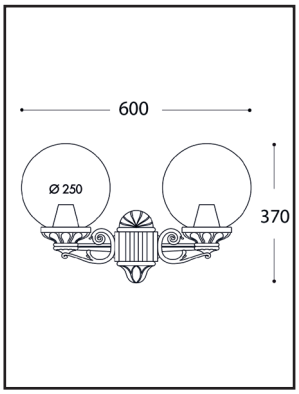

Pret lista: 323 ron

MIKROLOT/G250
FM-G25.110

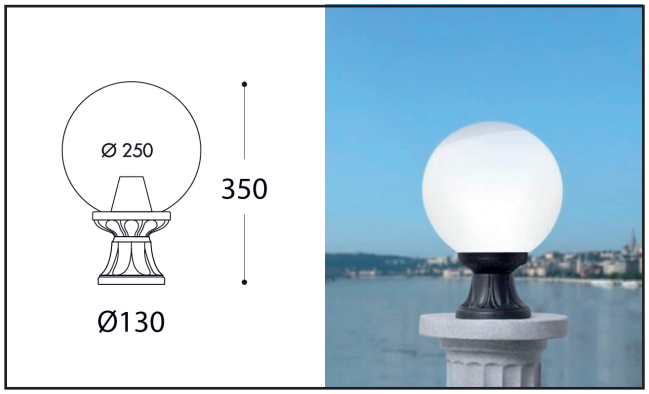

Pret lista: 96 ron

RICU BISSO/G250 2L
FM-G25.157.S20

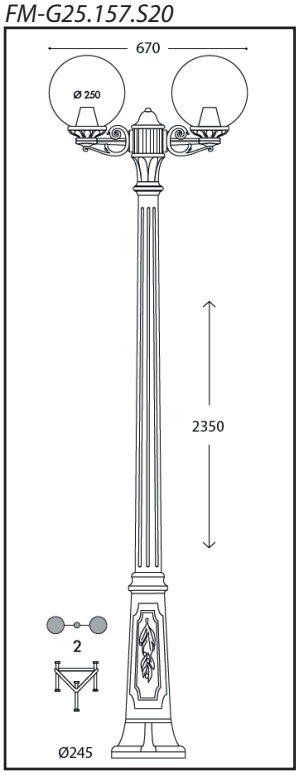

RICU BISSO/G250 3L
FM-G25.157.S30

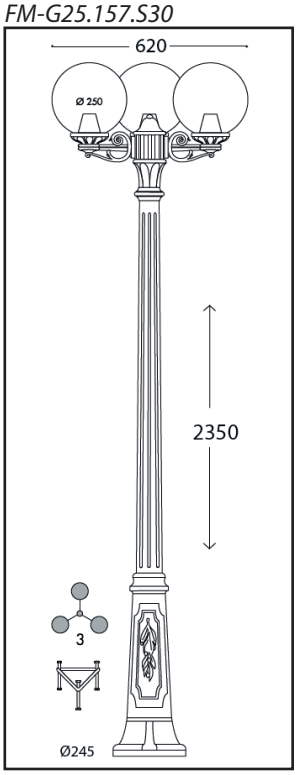



GLOB 300mm CLASSIC

GLOBE 300 CLASSIC
FM-G30.B30

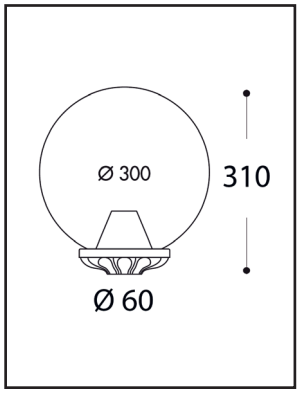

SICHEM/G300
FM-G30.120

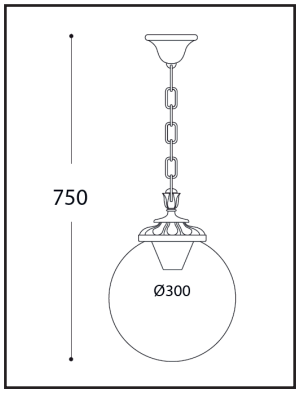

Pret lista: 125 ron

BISSO/G300
FM-G30.131

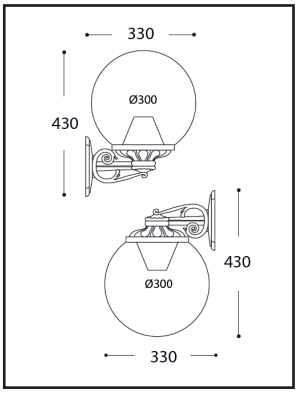

Pret lista: 125 ron

OFIR/G300
FM-G30.132

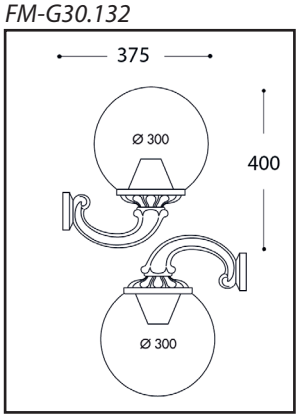

Pret lista: 249 ron

GIGI/G300
FM-G30.156

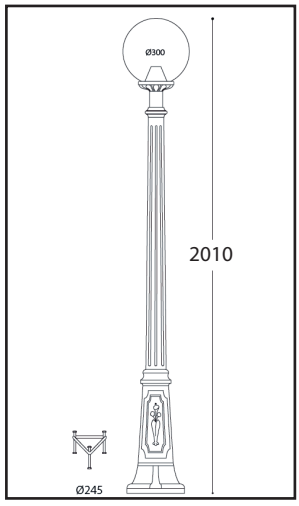

Pret lista: 655 ron

MIRRA/G300
FM-G30.142

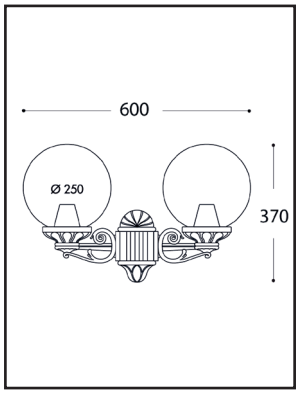

Pret lista: 365 ron

MINILOT/G300
FM-G30.111

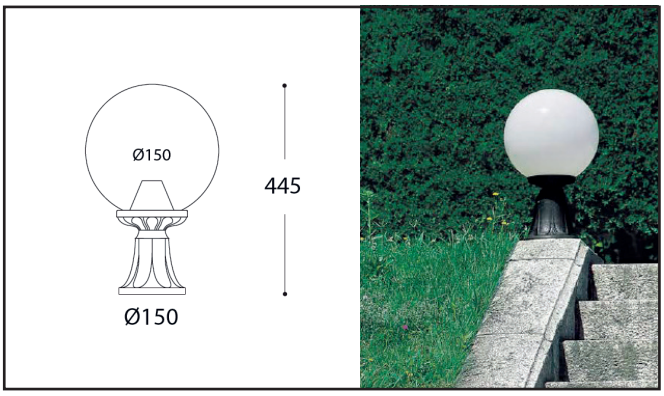

Pret lista: 125 ron

RICU OFIR/G300 2L
FM-G30.157.R20

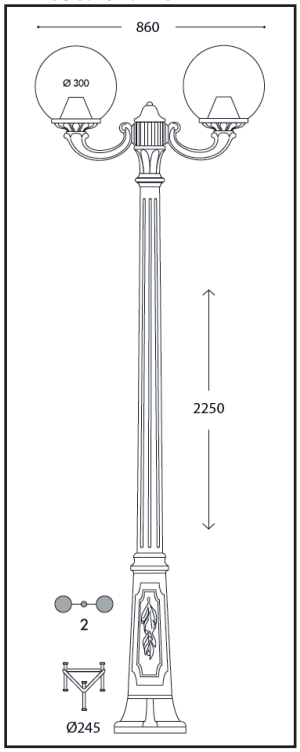

RICU OFIR/G300 3L
FM-G30.157.R30

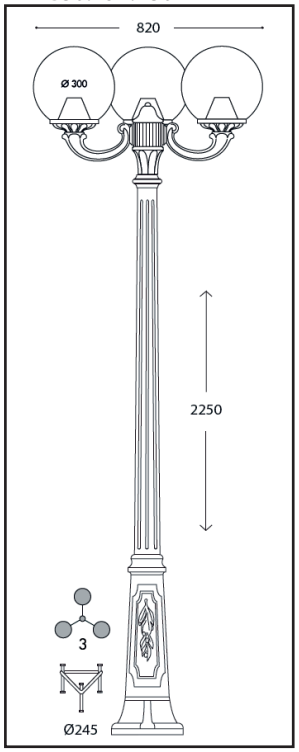



GLOB 400mm CLASSIC

GLOBE 400 CLASSIC
FM-G40.B40

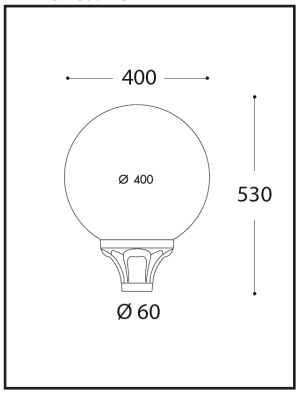

Pret lista: 280 ron

ADAM/G400
FM-G40.171

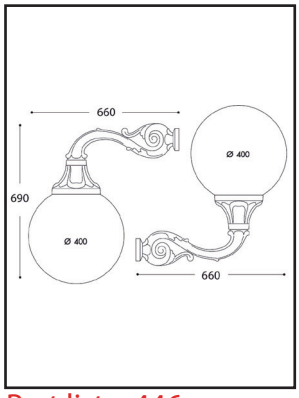

Pret lista: 446 ron

OFIR/G400
FM-G40.132

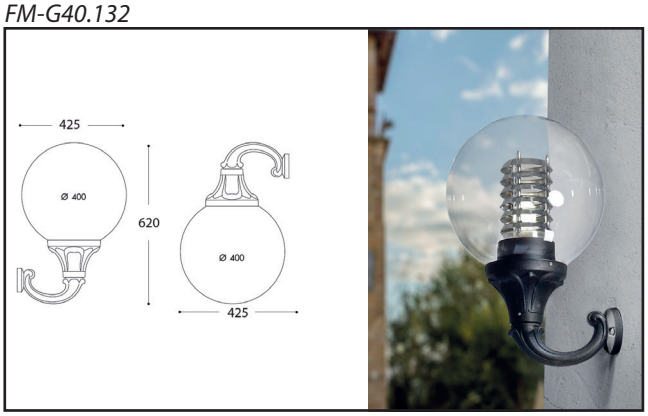

Pret lista: 404 ron

KARMEL 3000/G400
FM-G40.231

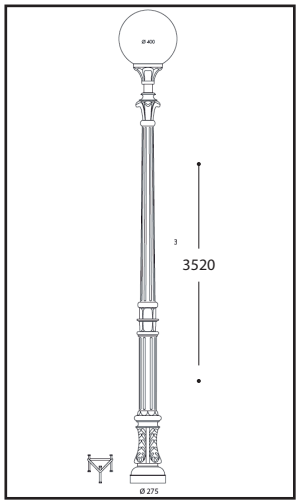

Pret lista: 1681 ron

SICHEM/G400
FM-G40.121

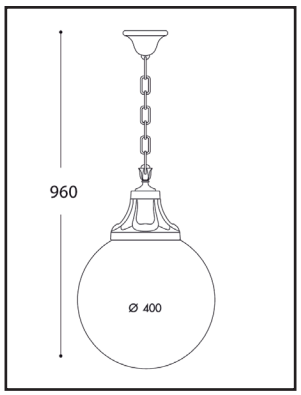

Pret lista: 370 ron

KARMEL 4000 ADAM G400 3L
FM-G40.238.M30

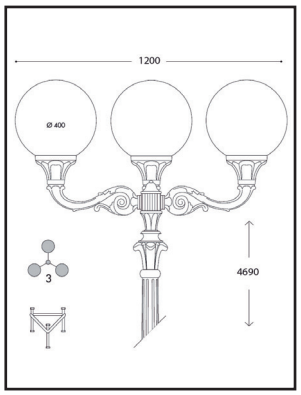

Pret lista: 3278 ron

KARMEL 4000 ADAM G400 1L
FM-G40.238.M10

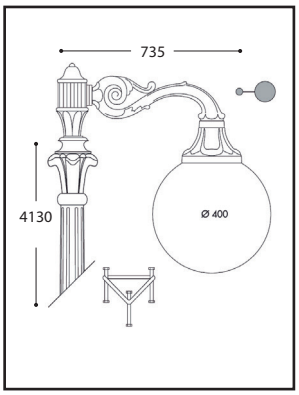

Pret lista: 2560 ron

KARMEL 4000 ADAM G400 2L
FM-G40.238.M20

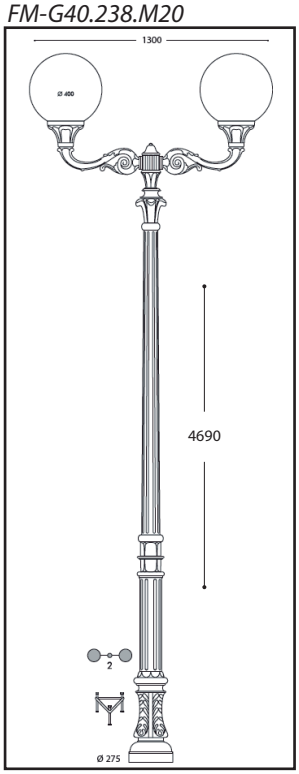

Pret lista: 2840 ron

KARMEL 4000 ADAM G400 2+1
FM-G40.238.M21

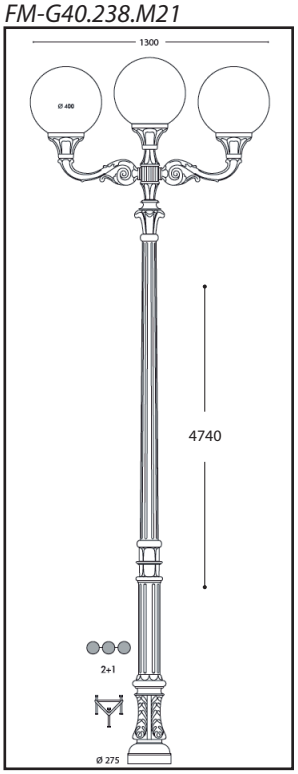

Pret lista: 3150 ron





FELINAR NOEMI CLASIC

SICHEM/NOEMI
FM-E35.121

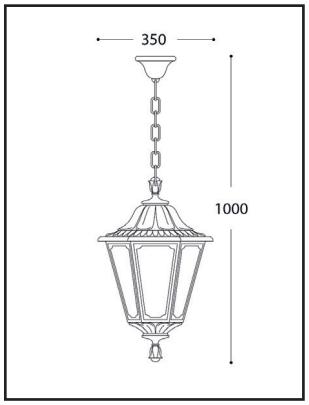

Pret lista: 555 ron

OFIR/NOEMI
FM-E35.132

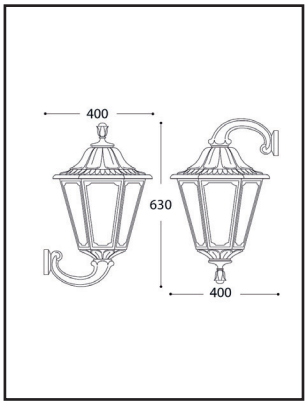

Pret lista: 589 ron

NOEMI
FM-E35.000



Pret lista: 465 ron

GIGI/NOEMI
FM-E35.156

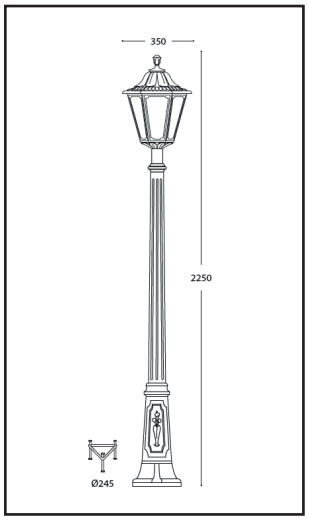

Pret lista: 995 ron

KARMEL 3000 OFIR/NOEMI 2L
FM-E35.232.R20

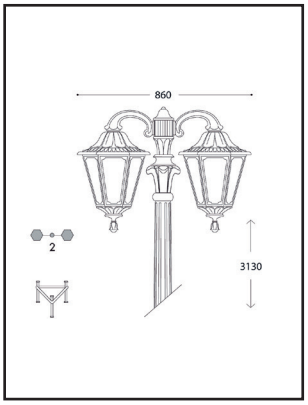

Pret lista: 2811 ron



KARMEL 3000/NOEMI
FM-E35.232

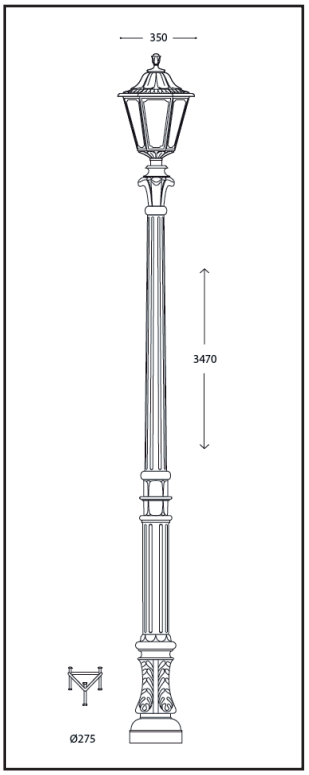

Pret lista: 2021 ron

KARMEL 3000 OFIR/NOEMI 3L
FM-E35.232.R30

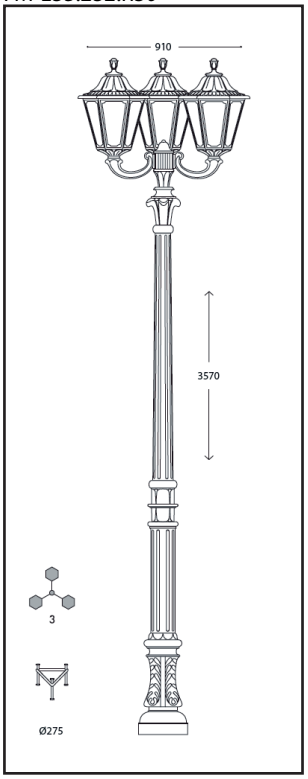

Pret lista: 3398 ron

FELINAR TOBIA CLASIC

TOBIA
FM-Q33.000

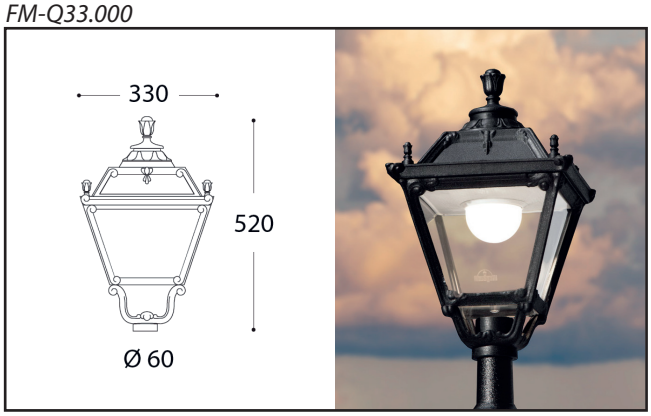

Pret lista: 486 ron

ADAM/TOBIA
FM-Q33.171

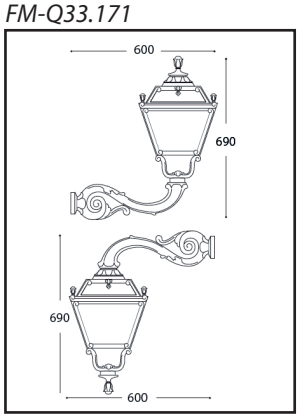

Pret lista: 652 ron

SICHEM/TOBIA
FM-Q33.121

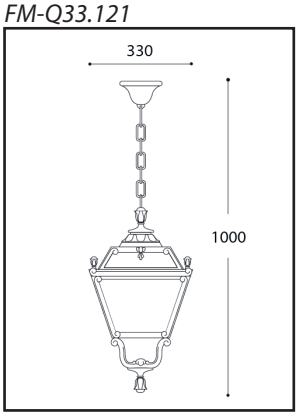

Pret lista: 576 ron

RICU/TOBIA
FM-Q33.157

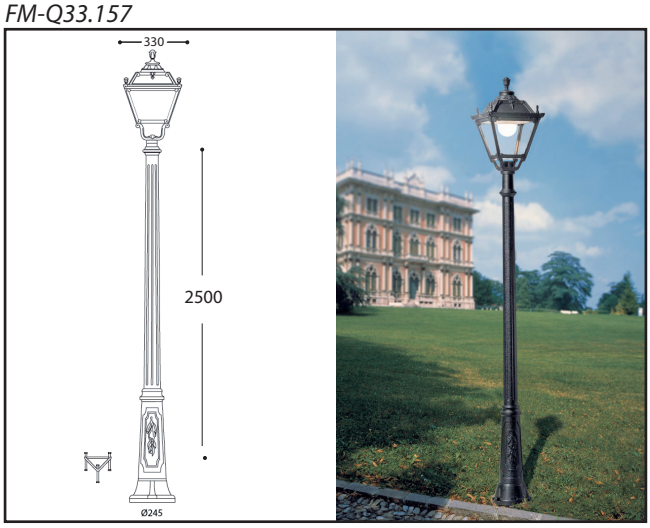

Pret lista: 1044 ron

KARMEL 4000
ADAM/TOBIA 3+1
FM-Q33.238.M31

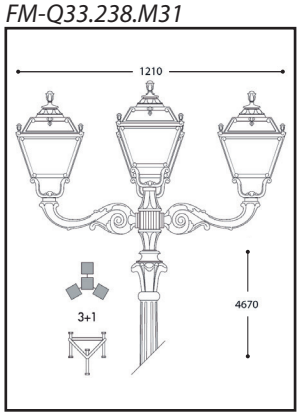

Pret lista: 4412 ron

KARMEL 4000
ADAM/TOBIA 1L
FM-Q33.238.M10

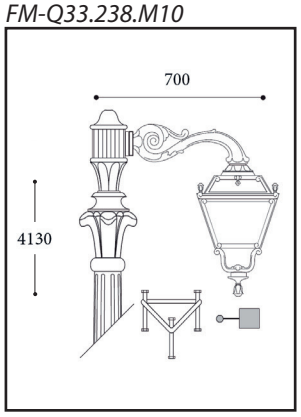

Pret lista: 2766 ron

KARMEL 3000/TOBIA
FM-Q33.232

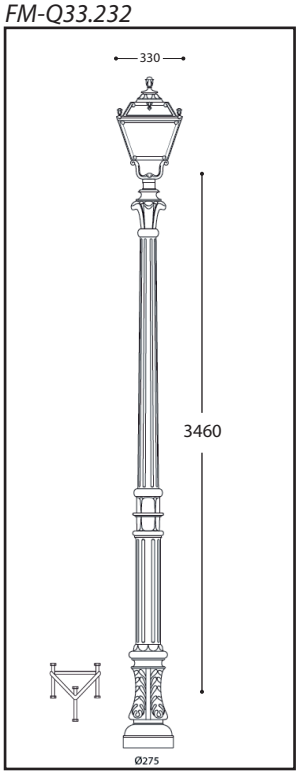

Pret lista: 2042 ron

KARMEL 4000/ ADAM 2L
FM-Q33.238.M20

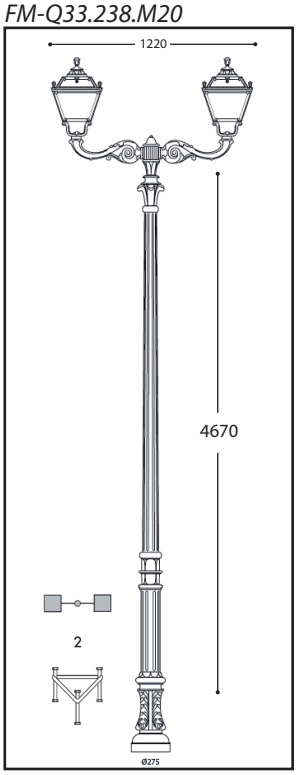

Pret lista: 3252 ron





SISTEM CLASIC FUMAGALLI

BRAT PERETE OFIR
FM-HA.132.WAL

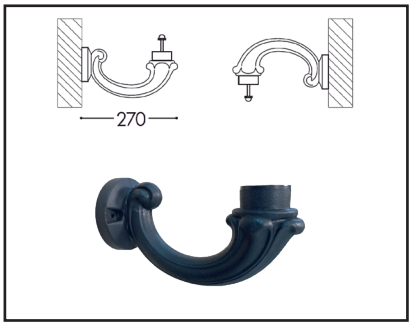

Pret lista: 124 ron

OFIR SISTEM 2L
FM-000.000.R20

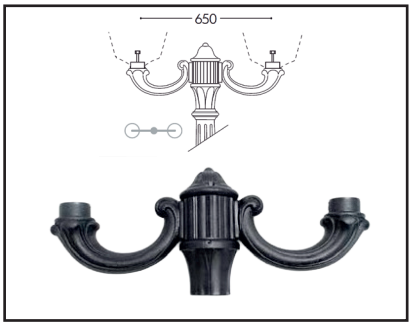

Pret lista: 325 ron

OFIR SISTEM 3L
FM-000.000.R30



Pret lista: 447 ron

BRAT PERETE ADAM
FM-HA.171.WAL

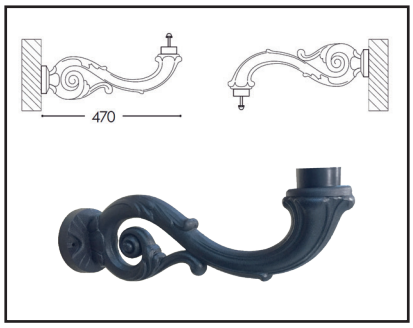

Pret lista: 166 ron

ADAM SISTEM 2L
FM-000.000.M20

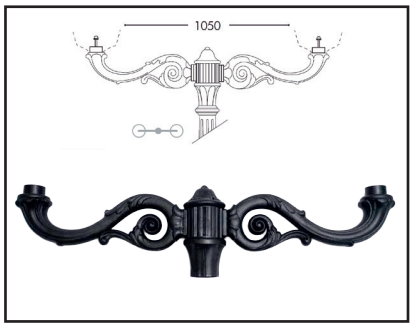

Pret lista: 390 ron

ADAM SISTEM 3L
FM-000.000.M30

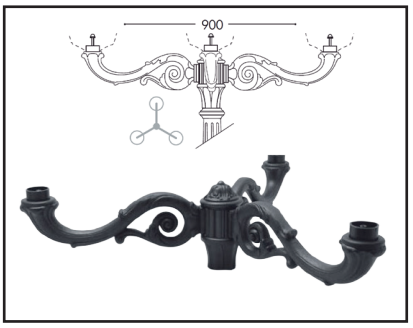

Pret lista: 548 ron

MIKROLOT
FM-T41N

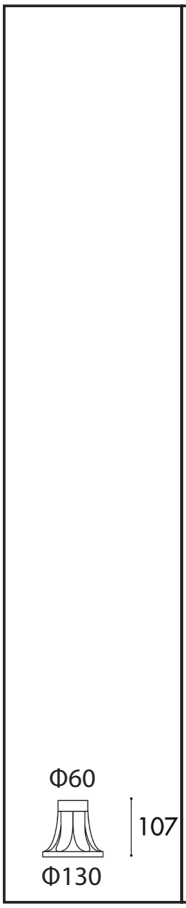

Pret lista:
15 ron

MINILOT
FM-T30N

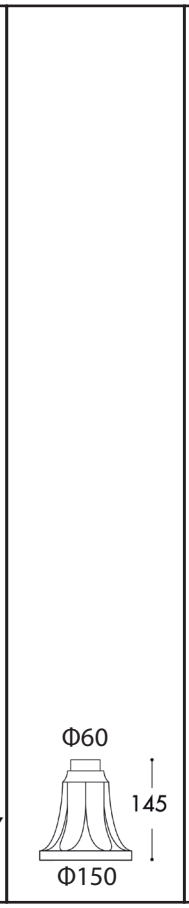

Pret lista:
19 ron

LOT
FM-T55N

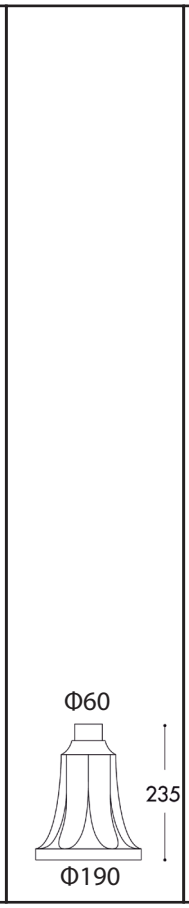

Pret lista:
121 ron

MIZAR
FM-000.151

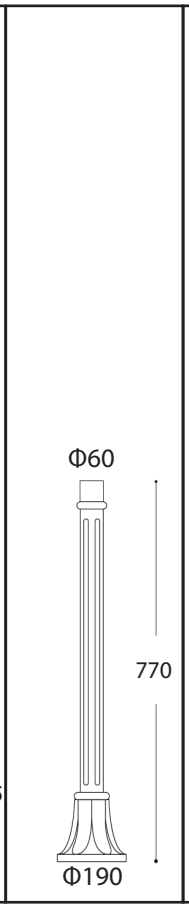

GIGI
FM-000.156

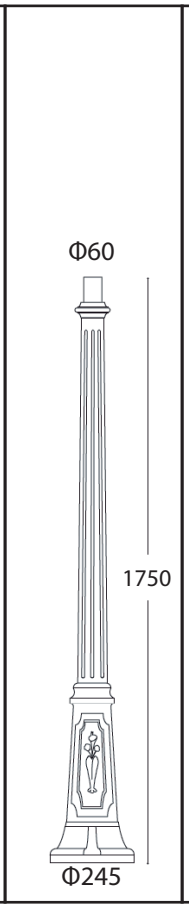

Pret lista:
530 ron

RICU
FM-000.157

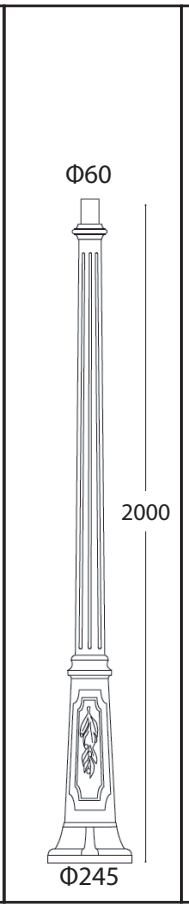

KARMEL 3000
FM-000.232

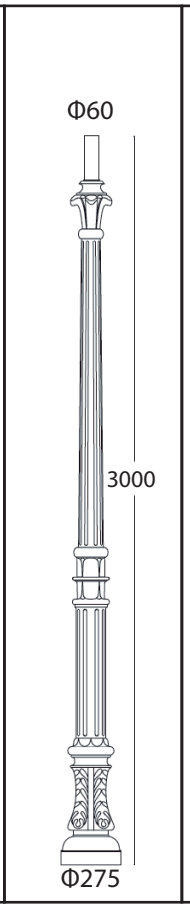

Pret lista:
1556 ron

KARMEL 4000
FM-000.238

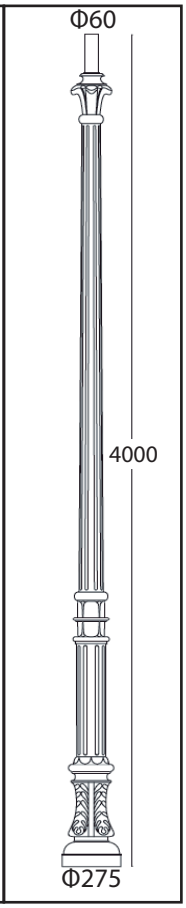

Pret lista:
1890 ron

SISTEM MODERN FUMAGALLI

MIDIPILAR PERETE
FM-H.245.WAL

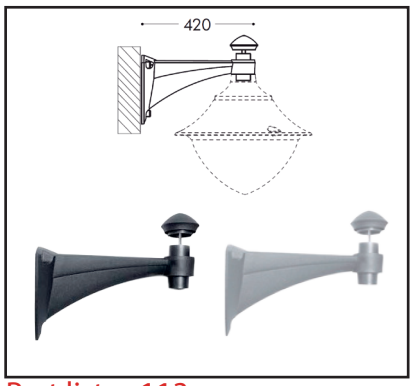

Pret lista: 113 ron

MIDIPILAR SISTEM 1L
FM-000.000.A10

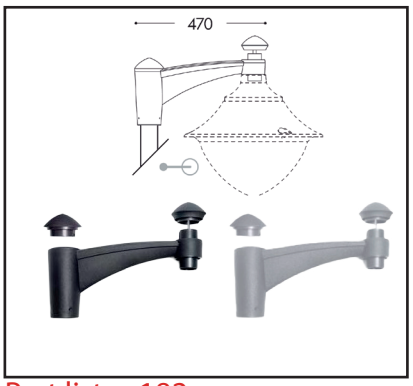

Pret lista: 182 ron

MIDIPILAR SISTEM 2L
FM-000.000.A20

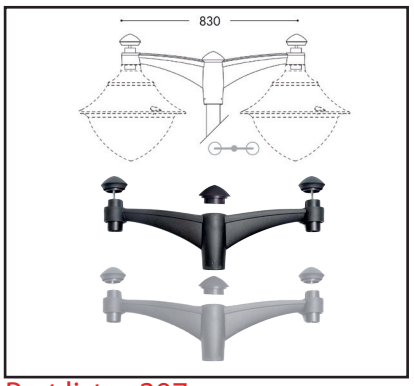

Pret lista: 297 ron

PILAR SISTEM 1L
FM-000.000.P10

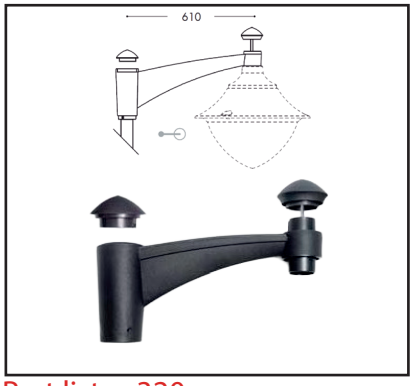

Pret lista: 320 ron

PILAR SISTEM 2L
FM-000.000.P20

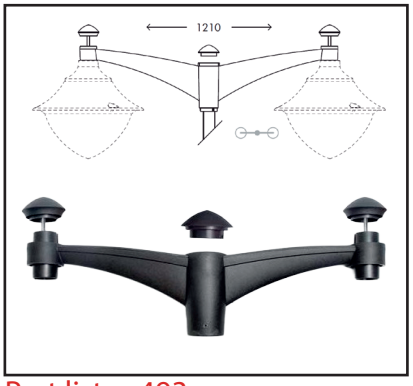

Pret lista: 493 ron



EKTOR 3000
FM-000.365

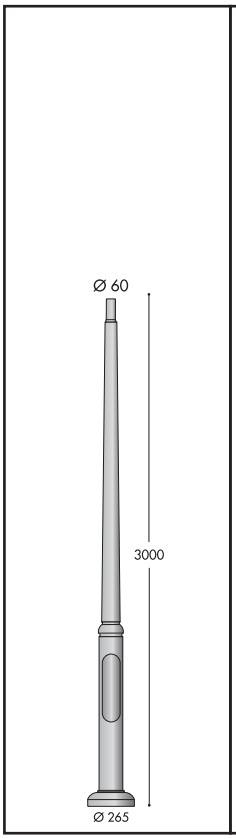

Pret lista: 1556 ron

EKTOR 4000
FM-000.372

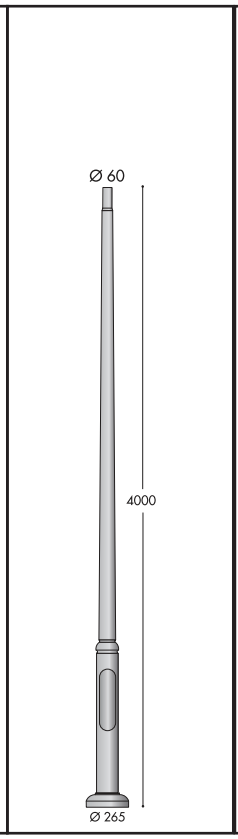

Pret lista: 1890 ron

EKTOR 5000
FM-000.378

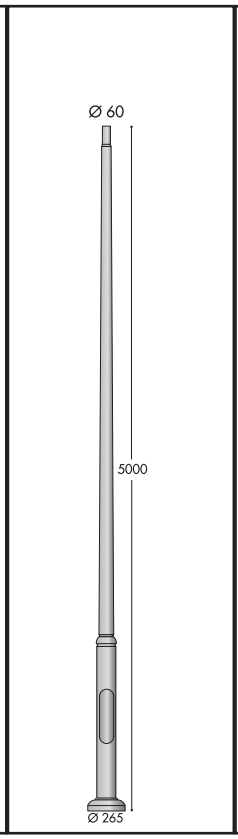

Pret lista: 2400 ron

EKTOR 6000
FM-000.385

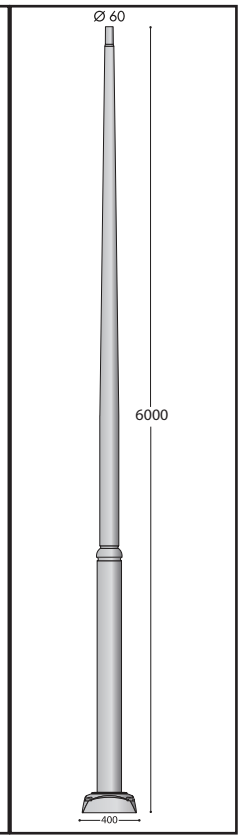

Pret lista: 3530 ron

**Stalpii de 5m si 6m se aduc doar pe baza de comanda*

FumaTech® FUMAGALLI POLES TECHNOLOGY



ALB
GRI
NEGRU

BEPPE 400 LED

FM-P50.000.000



Pret lista: 580 ron



Pret lista: 580 ron

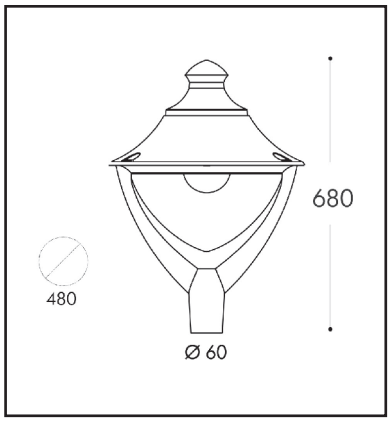

EKTOR BEPPE 400 LED





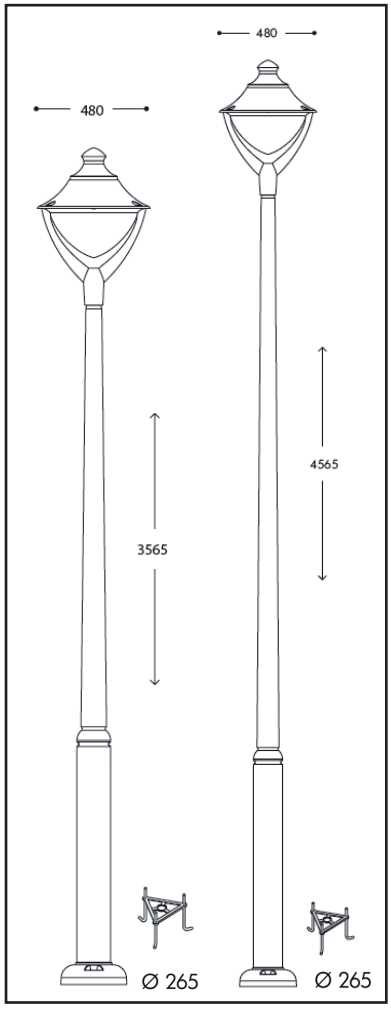

REMO 400 LED

FM-R50.000.000



Pret lista: 590 ron



Pret lista: 590 ron

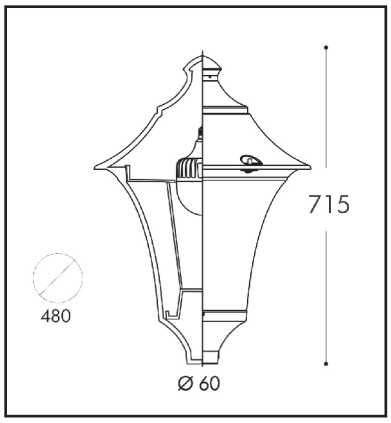

EKTOR REMO 400 LED



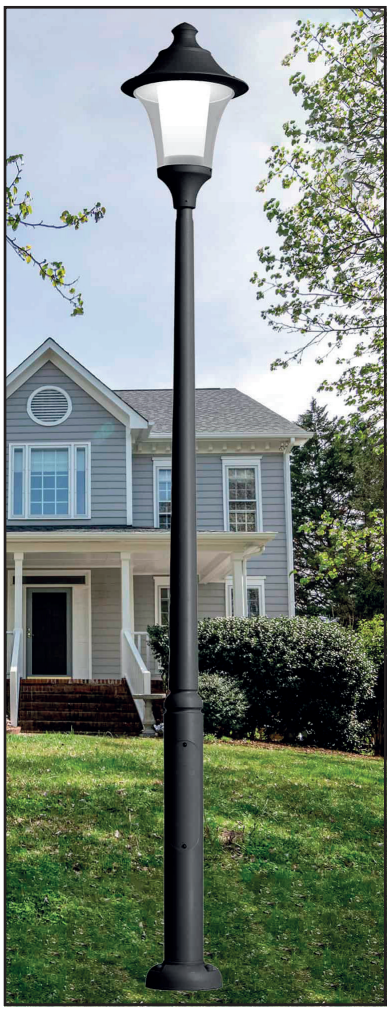

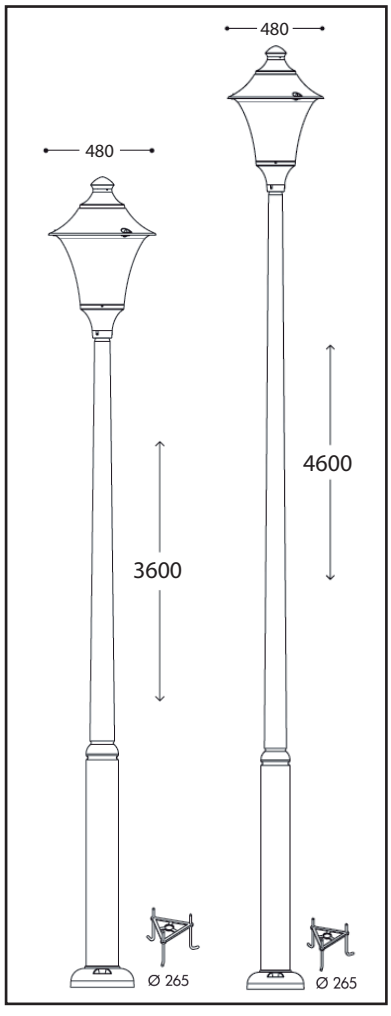

VIVI 400 LED

FM-V50.000.000



Pret lista: 519 ron



Pret lista: 519 ron

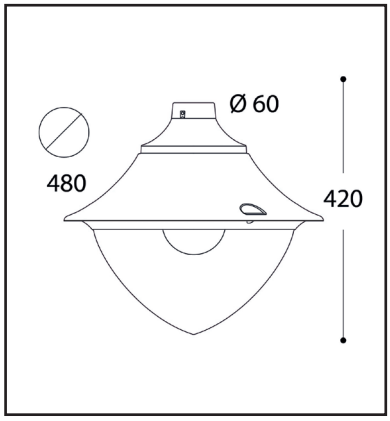

EKTOR MIDIPILAR VIVI 400 LED





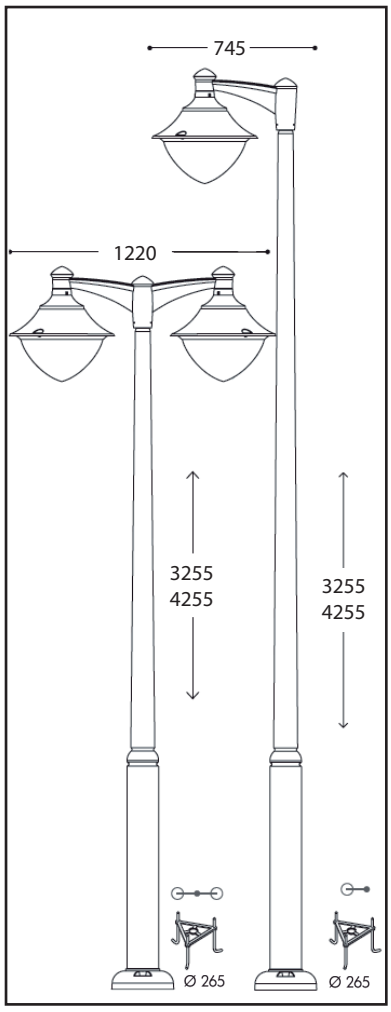

GIORGIO/ROSA

GIORGIO
FM-4P2.000.G10



Pret lista: 281 ron

ROSA
FM-4P2.000.G20



Pret lista: 505 ron

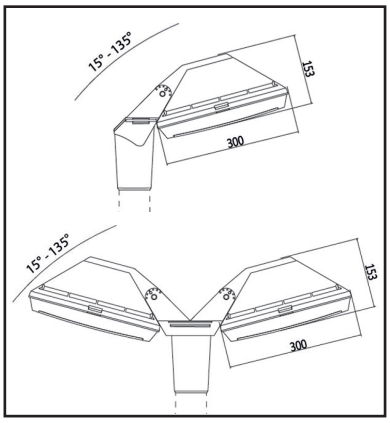

EKTOR GIORGIO/ROSA





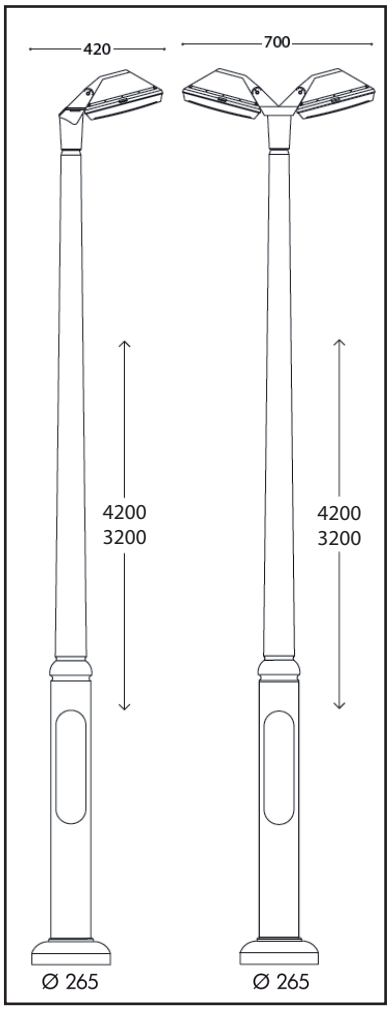

GLOBE 500/BEPPE 500

GLOBE 500

FM-G51.B50



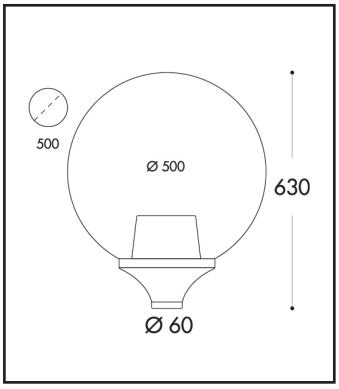

Pret lista: 456 ron

BEPPE 500

FM-P60.000



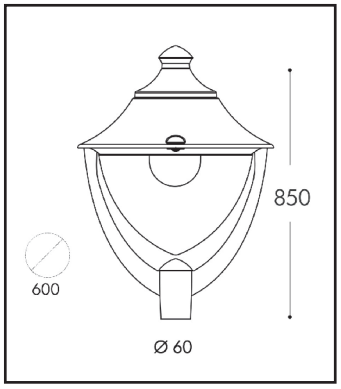

Pret lista: 895 ron

EKTOR GLOBE 500



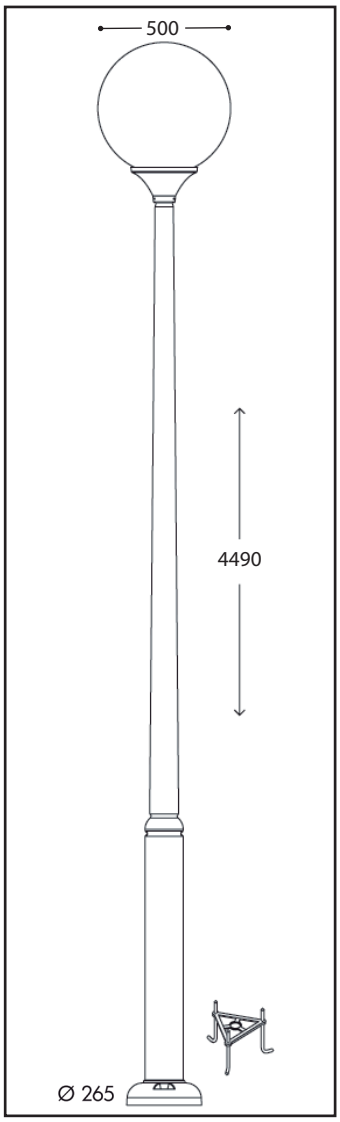

EKTOR BEPPE 500



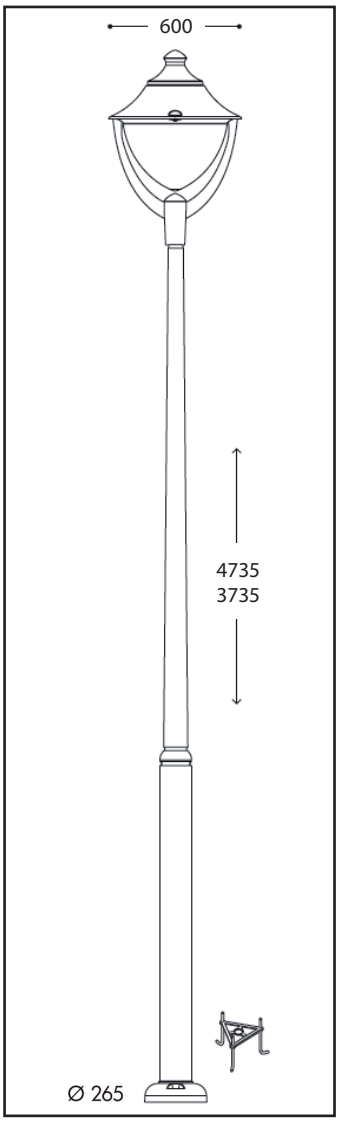

STALPI FUMAGALLI PROIECTE CLASIC

ARON SYSTEM 1L
FM-000.000.N10

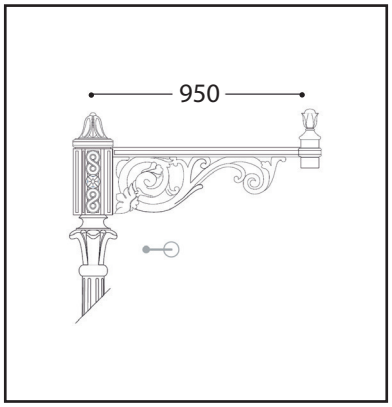

Pret lista: 728 ron

ARON SYSTEM 2L
FM-000.000.N20

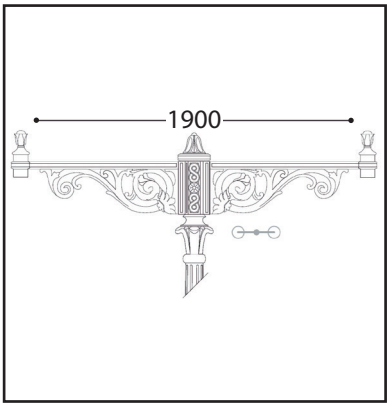

Pret lista: 1187 ron

ARON SYSTEM 4L
FM-000.000.N40

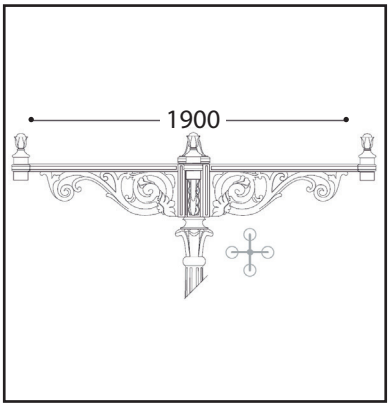

Pret lista: 2104 ron





GIONA 4000 *FM-000.222*
GIONA 4500 *FM-000.225*
GIONA 5000 *FM-000.228*

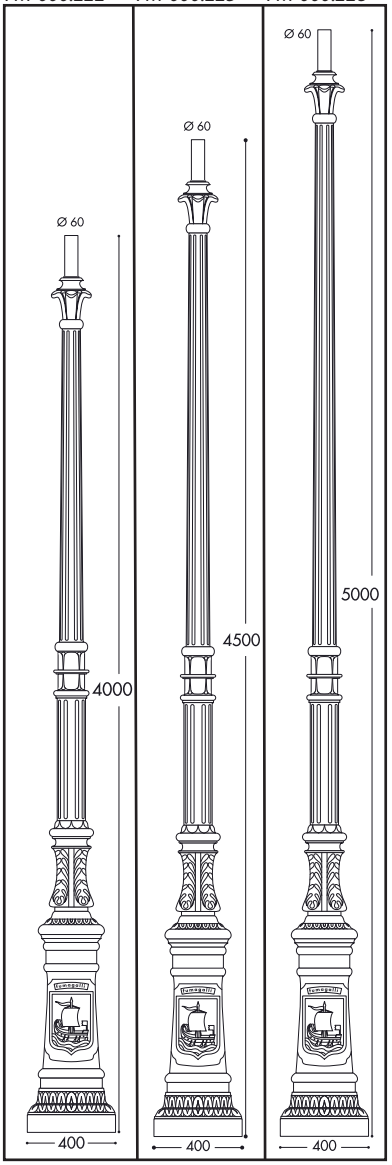

*Doar pe baza de comanda

Pret lista: 3060 ron
Pret lista: 3200 ron
Pret lista: 3330 ron

BEC E27 HIGHPOWER LED FUMAGALLI

x20000

25000h

100-240V

CRI

Ra>80



HIGH POWER LED 15W
FM-H3.LED.HIP.CCT

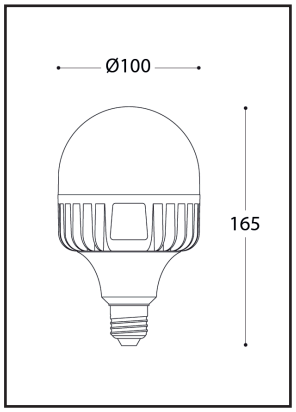

Pret lista: 76 ron

HIGH POWER LED 30W
FM-H2.LED.HIP.CCT

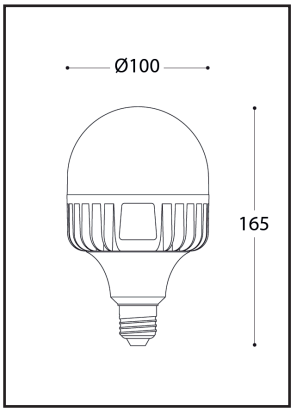

Pret lista: 120 ron

HIGH POWER LED 50W
FM-H.LED.HIP.3K/4K

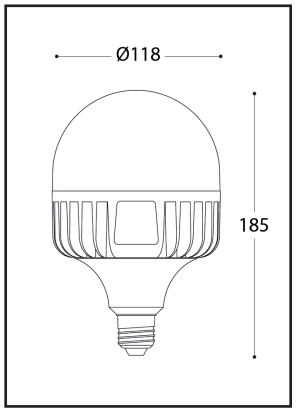

Pret lista: 140 ron

HIGH POWER LED 60W
FM-H4.LED.HIP.3K/4K

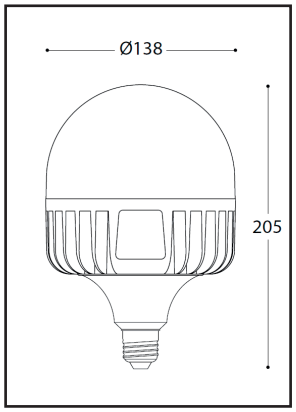

Pret lista: 194 ron

Cod	Watt	Kelvin	Lumeni	P.F.	Frecventa
FM-H3.LED.HIP.CCT	15W	CCT	1545/1690	>0,7	50/60Hz
FM-H2.LED.HIP.CCT	30W	CCT	3325/3620	>0,9	50/60Hz
FM-H.LED.HIP.3K/4K	50W	3000K/4000K	5850/6550	>0,9	50/60Hz
FM-H4.LED.HIP.3K/4K	60W	3000K/4000K	6800/7600	>0,9	50/60Hz













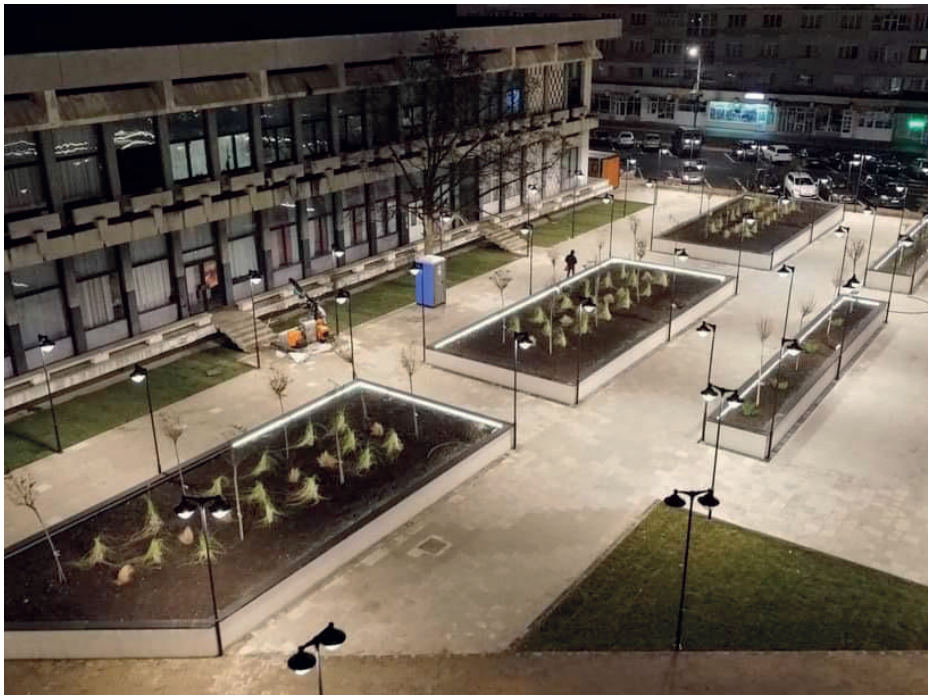







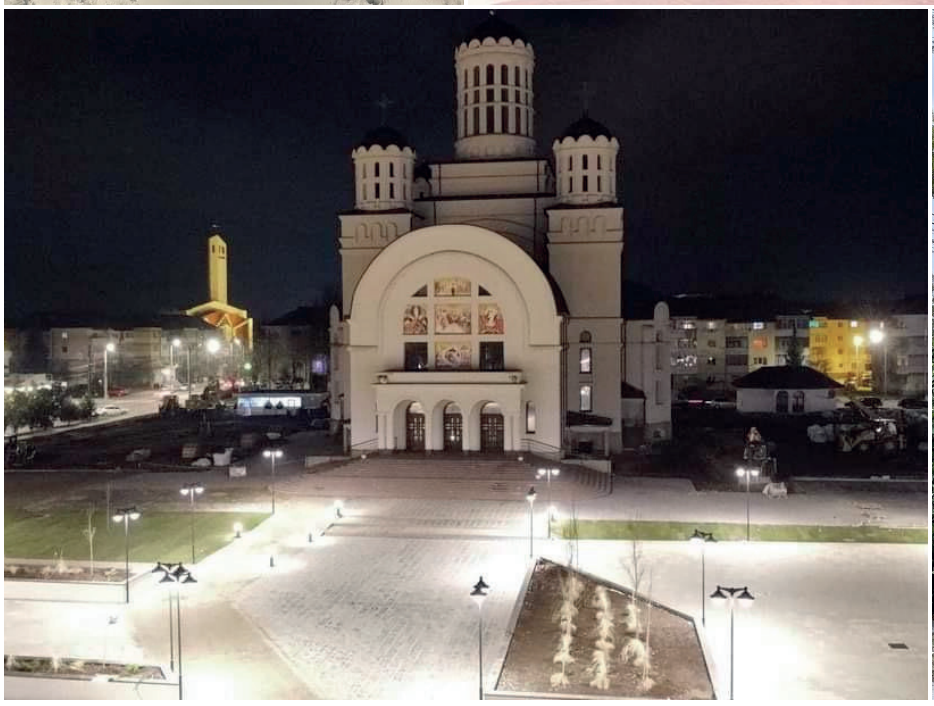










FREE FIX



