SpotVision Lighting

Fișă tehnică Stalp Octogonal

Stalp Octogonal 7m

Stâlpii sunt fabricați în conformitate cu standardul SR EN 40-5:2002. Materialele utilizate includ oțel conform EN 10025, de calitate S235 JR, pentru stâlpi și alte componente. Șuruburile de ancorare sunt de clasă 1040, iar toate șuruburile, piulițele și elementele de fixare sunt realizate din oțel conform ISO 4016. Protecția anticorozivă se realizează prin galvanizare la cald, conform EN ISO 1461/ASTM A123, iar structura este proiectată să reziste la o viteză a vântului de până la 130 km/h.

Caracteristici tehnice

Cod produs	SG-O.7M
Material	Oțel S235 JR conform EN 10025
Rezistenta la vant	Pana la 130 km/h
Compatibilitate	Reducția superioară de Ø48 mm asigură compatibilitatea cu o gamă extinsă de brațe și console, având lungimi cuprinse între 50 cm și 200 cm, și configurabile cu 1, 2, 3 sau 4 brațe.



Dimensiuni

Inaltime	7m
Diametru varf	60mm
Diametru reductie	48mm
Diametru baza	130mm
Grosime material	3mm
Flansa	250x250x12mm
Distanta gauri fixare	180mm
Usa de vizitare	200x80mm
Ancora	4xM16mm
Lungime ancora	522mm

Detalii Tehnice

*Daca nu se specifica altfel, toate dimensiunile sunt in mm

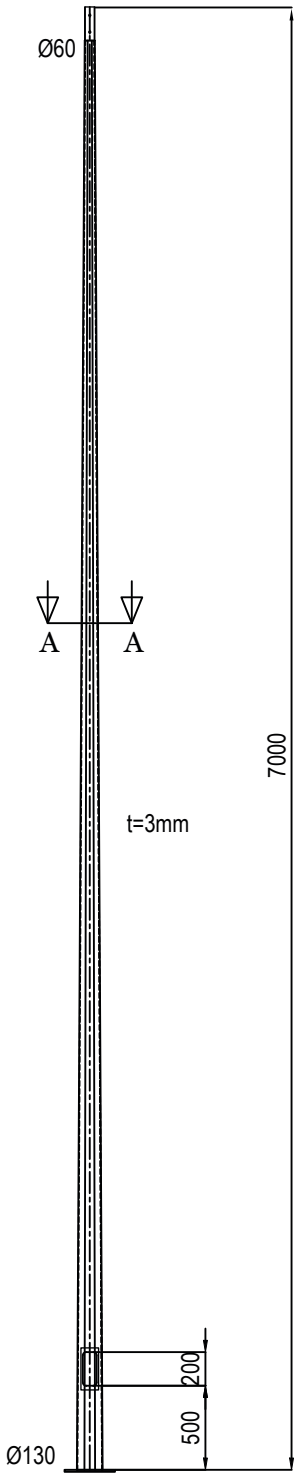

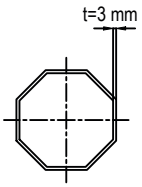

SECTION AA

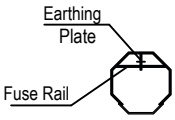

SECTION BB

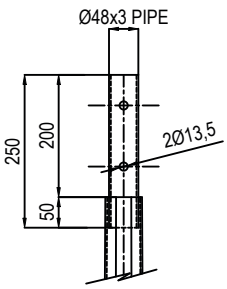

SPIGOT DETAIL

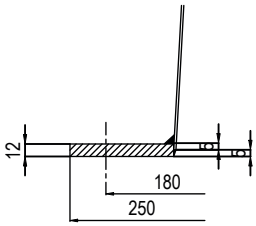

BASE PLATE
WELDING DETAIL

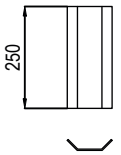

COVER

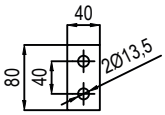

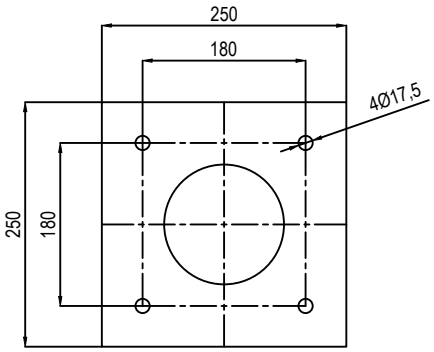

BASE TEMPLATE

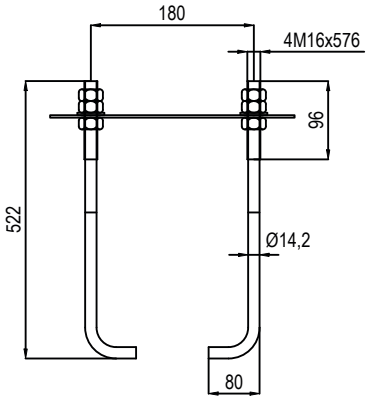

ANCHOR BOLT

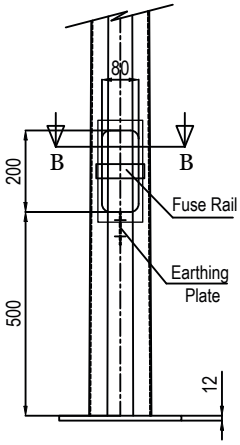

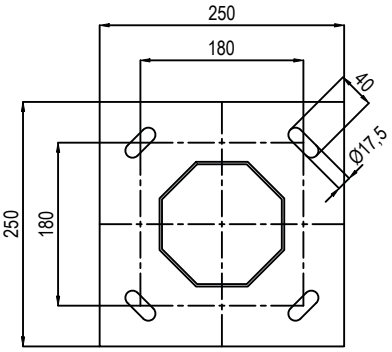

BASE PLATE
#12x250x250

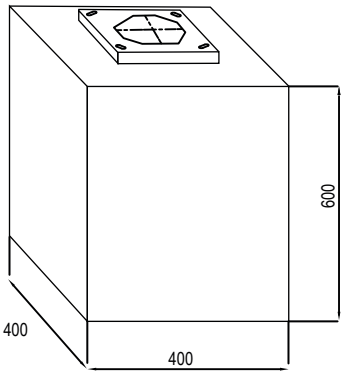

Dimensiunile recomandate pentru fundație

Bd. Iuliu Maniu, Nr. 616, Sector 6
Telefon: 021 352 1554/55
Mail: vanzari@spotvisionlighting.ro
Site: www.spotvisionlighting.ro

SpotVision Lighting