SpotVision Lighting

Fișă tehnică Stalp Octogonal

Stalp Octogonal 10m

Stâlpii sunt fabricați în conformitate cu standardul SR EN 40-5:2002. Materialele utilizate includ oțel conform EN 10025, de calitate S235 JR, pentru stâlpi și alte componente. Șuruburile de ancorare sunt de clasă 1040, iar toate șuruburile, piulițele și elementele de fixare sunt realizate din oțel conform ISO 4016. Protecția anticorozivă se realizează prin galvanizare la cald, conform EN ISO 1461/ASTM A123, iar structura este proiectată să reziste la o viteză a vântului de până la 130 km/h.

Caracteristici tehnice

Cod produs	SG-O.10M
Material	Oțel S235 JR conform EN 10025
Rezistenta la vant	Pana la 130 km/h
Compatibilitate	Reducția superioară de Ø48 mm asigură compatibilitatea cu o gamă extinsă de brațe și console, având lungimi cuprinse între 50 cm și 200 cm, și configurabile cu 1, 2, 3 sau 4 brațe.



Dimensiuni

Inaltime	10m
Diametru varf	60mm
Diametru reductie	48mm
Diametru baza	170mm
Grosime material	3mm
Flansa	300x300x14mm
Distanta gauri fixare	210mm
Usa de vizitare	200x80mm
Ancora	4xM20mm
Lungime ancora	653mm

Detalii Tehnice

*Daca nu se specifica altfel, toate dimensiunile sunt in mm

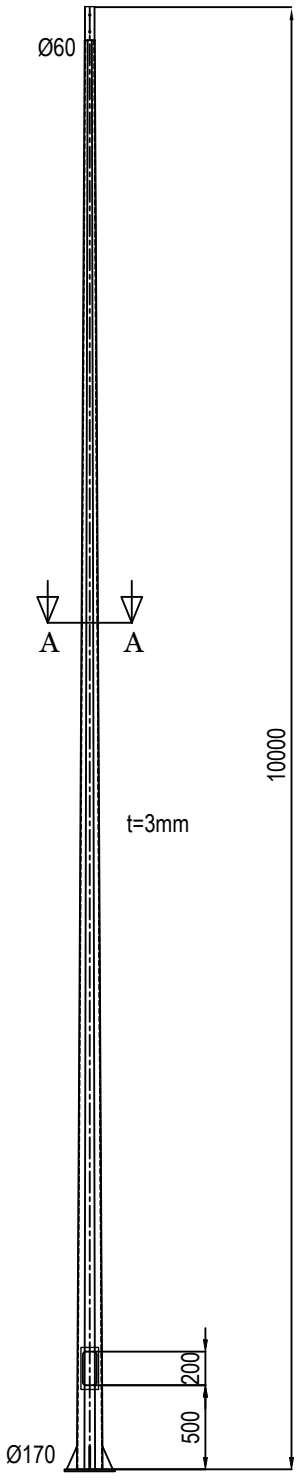

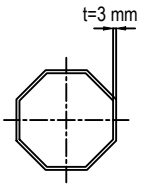

SECTION AA

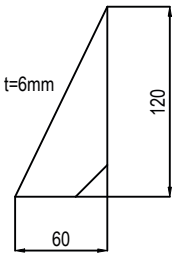

STIFFENER PLATE

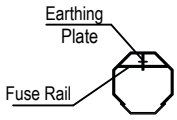

SECTION BB

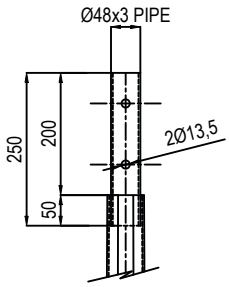

SPIGOT DETAIL

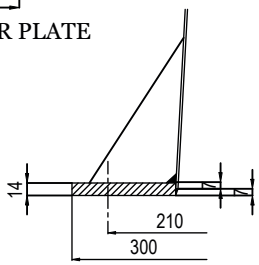

BASE PLATE
WELDING DETAIL

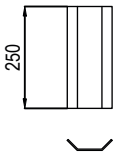

COVER

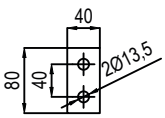

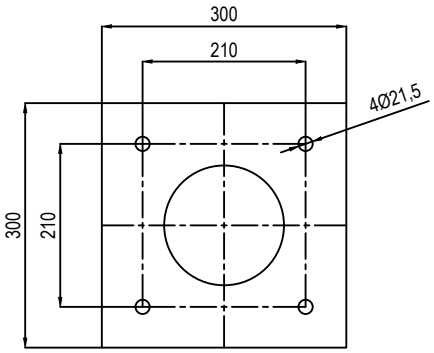

BASE TEMPLATE

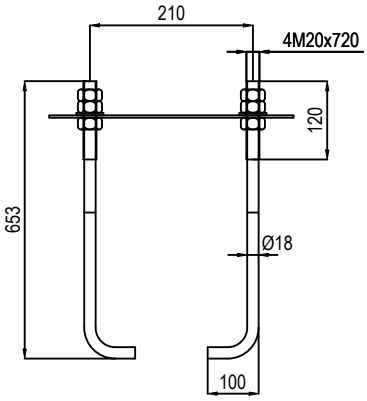

ANCHOR BOLT

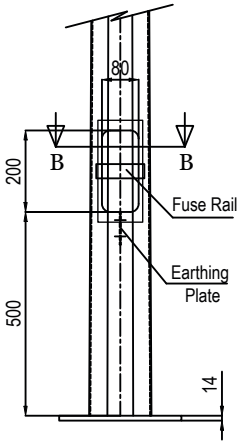

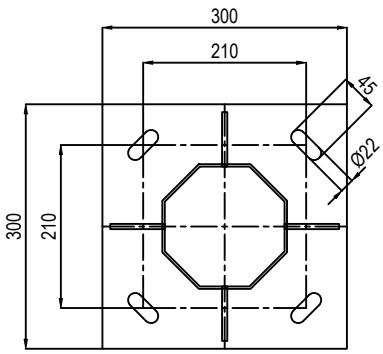

BASE PLATE
#14x300x300

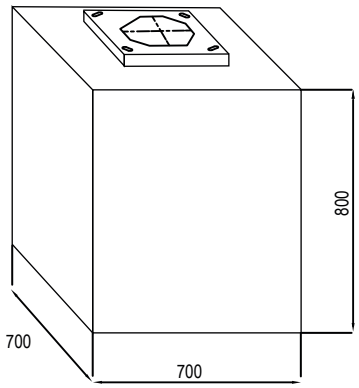

Dimensiunile recomandate pentru fundație

Bd. Iuliu Maniu, Nr. 616, Sector 6
Telefon: 021 352 1554/55
Mail: vanzari@spotvisionlighting.ro
Site: www.spotvisionlighting.ro

SpotVision Lighting